E-LOCK®
Edge Lock Nut
PAT.No.3164885
PAT.No.5957632
関西ものづくり新撰
OSAKA Monodzukuri Spirits Excellent Company of OSAKA 大阪の元気！ものづくり企業

安全から安心へ！
SMART NUT®
PAT.No.3182560

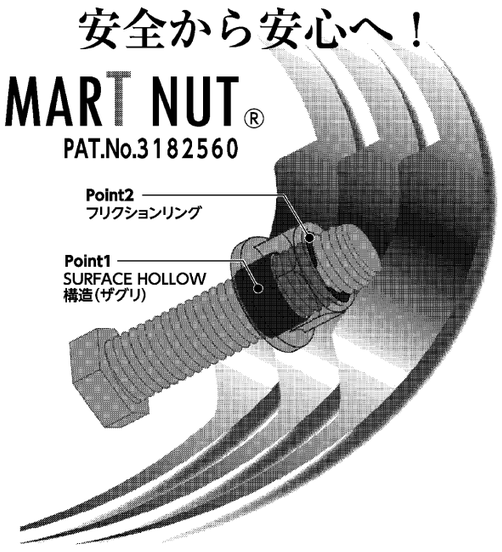

高いゆるみ止め効果を提供する
安心と安全のE−LOCKシリーズ

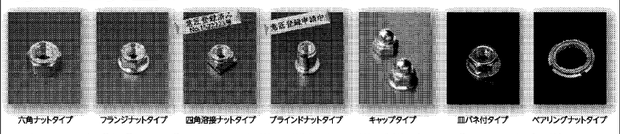

●2012年"超"モノづくり部品大賞　機械部品賞受賞（モノづくり日本会議）
●関西ものづくり新撰2015選定（近畿経済産業局）
●NETIS登録番号 KK-180059-VE（国土交通省）
振動が発生しやすく、ゆるむ可能性のある場所等に数多く使用されています。
ゆるみ止めナット・ブラインドナット、精密圧造品、システム開発
〒596-0113　大阪府岸和田市河合町894−2
TEL:072-446-3034　FAX:072-446-3040
Osaka Forming
大阪フォーミング株式会社
https://www.forming.co.jp/
E-mail　info@forming.co.jp

長尺パイプ加工に最適!!
ライブグリッパー（回転仕様）
旋盤の芯押台に装着、長尺パイプを内径把握で支持し、
パイプ外径・端面・内径口元の加工ができる。

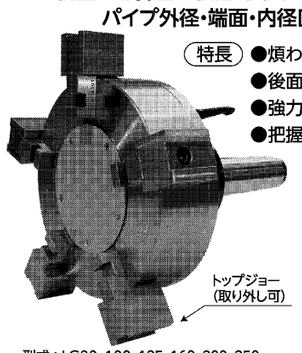

特長
●煩わしい振れ止め装置は不要。
●後面から簡単にハンドル操作ができる。
●強力把握により、加工ビビリを防止。
●把握範囲が広い。(例)LG125　φ127〜φ210

使用例

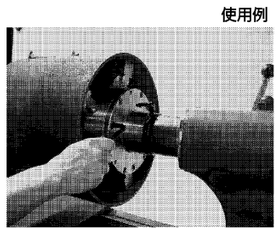

型式：LG80、100、125、160、200、250
MT-3〜6まで多機種有り
Victor Kobayasi CHUCKING TOOLS
小林鉄工株式会社
〒590-0531 大阪府泉南市岡田3−9−4
TEL072-483-2533　FAX072-483-4391
http://www.chuck.co.jp

和泉商工会議所
会頭　山本恭弘
〒594-1144 大阪府和泉市テクノステージ3丁目1-10　☎0725(53)0330
https://www.izumicci.jp

ワイヤ放電加工・平面研磨加工
その他金属製品の製造販売
八田クラフト株式会社
代表取締役　隅谷栄三
〒599-8265 堺市中区八田西町２丁１８−４１　☎072(278)7333
http://hattac.com　FAX072(278)7334

マーケティング拠点「匠のippin」
阪南市商工会
〒599-0201 大阪府阪南市尾崎町３５−４　☎072(473)2100(代)
https://hannan-sci.jp/　FAX072(473)0551

貴社でお悩みの精密機械部品加工および
ユニット製作お引き受けいたします
村上精機株式会社
代表取締役　村上周三
本社 〒590-0983 堺市堺区山本町５丁９７−３　☎072(232)5693
http://www.murakamiseiki.co.jp　FAX072(233)3168

泉州地区産業界

大阪都心部と連携 地域活性化

堺市をはじめ岸和田市や泉佐野市などを擁する大阪府南西部の泉州地域。大阪都心南部と泉州・南河内エリアを合わせた都市経済圏構想「グレーターミナミ」やオープンファクトリーなど、地域をまたいだ取り組みが進む。各地域の特性を生かし、関西国際空港（関空）を起点にインバウンド（訪日外国人）を呼び込むことで、地域の活性化につなげる。2025年の大阪・関西万博を契機とした連携の動きが加速する。

だんじり祭などの伝統行事は観光コンテンツとしても期待される

周辺地域と観光推進

グレーターミナミ構想

堺市や高石市、泉大津市、和泉市、忠岡町、岸和田市、貝塚市、熊取町、泉佐野市、田尻町、泉南市、阪南市、岬町の9市4町から成る泉州地域は大阪湾や和泉山地に接する。山と海の幸に恵まれ、水なすや桃などの農作物、アナゴやワタリガニなどの海産物を活用した料理が楽しめることも特徴だ。産業では石油・石炭製品、化学、鉄鋼などが盛ん。全国有数の綿作地でもあり、「泉州木綿」と呼ばれる綿織物が伝統産業として続く。

泉州地域には世界3大墳墓に数えられる仁徳天皇陵古墳を擁する百舌鳥・古市古墳群などの世界遺産、岸和田だんじり祭といった伝統行事など観光コンテンツが充実している。関西の空の玄関口である関空を起点に、世界の有名都市から多くのインバウンドを引き寄せる。さらに大阪駅からJR難波駅や南海本線の新今宮駅をつなぐ「なにわ筋線」が31年に開通すれば、大阪都心部へのアクセスが向上するだろう。通勤圏が広がり、大阪府南部での定住人口の増加が期待される。

難波や心斎橋などを擁する大阪都心南部と、泉州・南河内エリアを合わせた都市経済圏構想「グレーターミナミ」の取り組みが始まっている。特に観光推進には1自治体だけでの取り組みでは効果が薄く、周辺地域で連携し発展させる取り組みが重要だ。

大阪商工会議所は22年にグレーターミナミに関する報告書をまとめた。23年には南海電気鉄道や関西エアポート（大阪府泉佐野市）、大阪公立大学、泉州地域の商工会議所などで構成される「グレーターミナミ推進委員会」が発足。11月に開かれたシンポジウムでは関連地域の活性化に向けたプロジェクトの成果が報告された。今後、大阪・関西万博に向け、大阪都心部と連携した取り組みを進める。

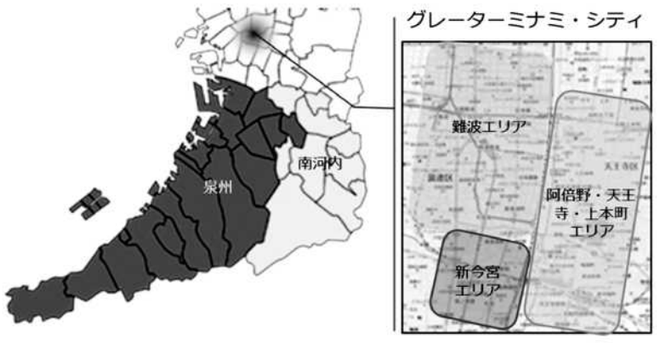

大阪都心南部と泉州・南河内エリアを合わせた都市経済圏「グレーターミナミ」（大阪商工会議所のHPより抜粋）

体験型イベント開催

泉州オープンファクトリー

製造業による地域活性化のための取り組みも進む。泉州地域の製造業などで構成される「泉州オープンファクトリー（OF）実行委員会」は、泉州地域の産業活性化を目的とした体験型イベント「泉州オープンファクトリー」を11月14−16日に開催した。モノづくりの工場見学やワークショップなどの体験、製品の実演や販売、歴史文化の体験ツアーなどを実施。モノづくりをテーマとし、製造業だけでなく農業や飲食、サービスなどの幅広い分野の企業が集まった。開催エリアは岸和田市や泉佐野市、阪南市などの泉州全域に及ぶ。

泉州地域は愛媛県今治市と並んで日本のタオル2大産地と言われる。泉州タオルは織り上がった後に洗いをかける「後ざらし」の工程で、吸水性に優れ柔らかい風合いに仕上げる。泉州タオルの製造について「後ざらしの究極形」と自信を見せる。「ガン、ガン」と、けたたましい音が響く製造現場で参加者は熱心にタオルの製造工程を見つめていた。

製造業で働く従業員にとって仕事の現場で一般人と接する機会は貴重だ。泉州OF実行委員長を務めるスプリード（大阪府貝塚市）の玉田翔太社長は「BツーB（企業間）の視点ではなく、BツーC（対消費者）の視点で現場を見てもらえる」とOF開催の意義を強調する。自社の取り組みを多くの人に知ってもらうことは企業価値を向上させ、参加企業の取引増にもつながる可能性がある。また企業の価値を社員に認識してもらう「インナーブランディング」にもつながるだろう。玉田社長は「25年の万博開催中にも関連イベントの実施を検討したい」とする。

24年度の泉州OFには37社が参加した。多くのOFが全国で開かれる中、泉州OF実行委員会は学生向けのOFとして地元の工科高校の生徒を招いた工場見学なども実施している。こうした取り組みは、就職率や入社後の社員の継続率の向上に貢献している。地域の活性化に向け各地で地道な努力が続いている。

・販売を手がける神藤タオル（大阪府泉佐野市）は11月14−15日にOFを実施。神藤貴志社長は自社のタオルに

オープンファクトリーによる工場見学を通して企業価値を高める取り組みが進む

異種金属の機械的接合にチャレンジ

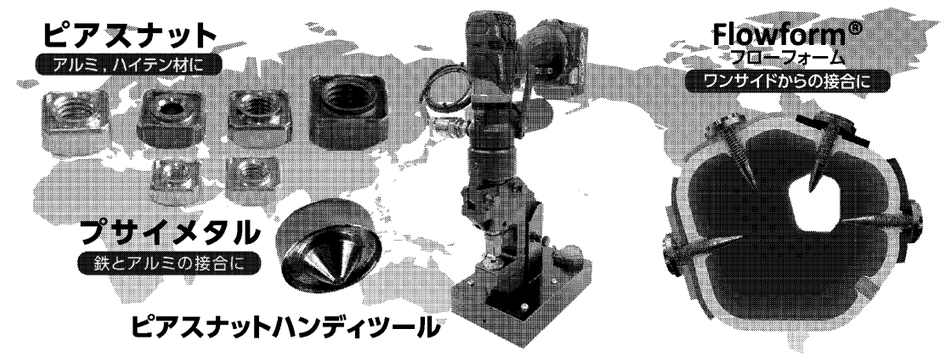

CERTIFIED LR IATF 16949
OSAKA Monodzukuri Spirits Excellent Company of OSAKA 大阪の元気！ものづくり企業
新城製作所
SHINJO Manufacturing
大阪府岸和田市木材町17−6
Tel: 072-438-8848
https://www.shinjo-mfg.co.jp

JFC 日本政策金融公庫
堺支店　〒591-8025　堺市北区長曽根町130-23
国民生活事業　☎0570-068698
中小企業事業　☎072-255-1261
泉佐野支店　〒598-0007　泉佐野市上町3-1-6
国民生活事業　☎0570-068829

信頼をカタチに、オリジナリティを
追求するエンジニア集団。

特殊形状スローアウェイ工具製作
株式会社ツールオカフジ
〒590-0941 堺市堺区材木町西1-1-5
TEL(072)229-0461
FAX(072)229-3132

TEC自動走行ラック2.0
在庫スペースを最適化
低価格で安全設計
動画をご覧下さい YouTube 掲載中

特徴
・半自動で安価
・フリースペース設置
・容易なフォークリフト操作
・安全・転倒防止設計
・製品管理

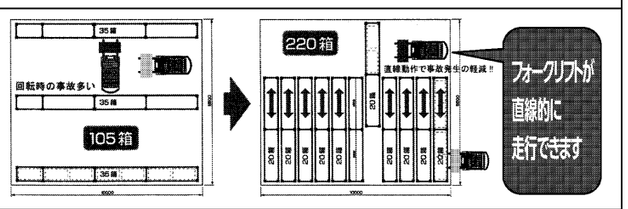

在庫スペースを効率よく、管理しやすくセットアップ。低価格でスペースの効率化を支援します
入出庫や在庫管理は、タッチパネルで操作（タブレットによる遠隔操作可能）。スペースに応じて設計を最適化、短納期で施工します
バーコードやQRコード、ICタグによる製品管理のオプションも用意します
テクノロール株式会社
https://www.technoroll.co.jp/　E-mail : info@technoroll.co.jp
WESTLAND
本社・工場　〒594-1104　大阪府和泉市テクノステージ3-4-5　TEL0725-53-3933　FAX0725-53-3922
関東支店　〒350-0821　埼玉県川越市福田124-1　TEL049-299-5000　FAX049-299-5671
東北営業所　〒983-0035　宮城県仙台市宮城野区日の出町3-4-11-104　TEL080-5349-7376　FAX.022-355-2242
九州営業所　〒841-0081　佐賀県鳥栖市萱方町268-4 オフィスパレア鳥栖Ⅲ3号室　TEL090-3620-6278　FAX.0942-85-7835
JGA-QM9546 JGA-EM5066

機能性を更にアップ
全自動高速ロールカッター　CX-310A
あらゆる素材のロールを指定幅に輪切りスリット
高速移動でサイクルタイムを大幅に短縮!!
原反最大径:φ300㎜　原反最大幅:1600㎜
被裁断素材
■繊維 ■不織布 ■芯地 ■ガラス繊維 ■紙 ■発泡材 ■粘着テープ
■ゴム ■レザー ■ターポリン ■ビニール ■カーボンシート ■フィルム等
●その他素材もご相談下さい。

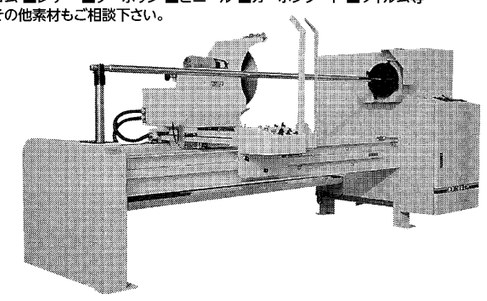

自動定寸ヒートカット裁断機　CY-360H
素材裁断時のほつれを解消します。
裁断寸法と枚数を入力すれば後は自動でカットします。
裁断後のワークはリフターに積み重ねて行きます。
新製品
●適用素材
ポリプロピレン、グラスファイバー、繊維、複合材、その他
●仕様
原反最大径：φ350mm
原反最大幅：900mm
寸法精度：±5mm
カット長さ：1000mm
裁断速度：約3枚/分
（1000mmカット時）
※素材によって前後します。
機械寸法：3,280x2,288x1,550mm
電源：三相 200V 1.5kW 20A
エアー源：0.75kW（コンプレッサー必要）

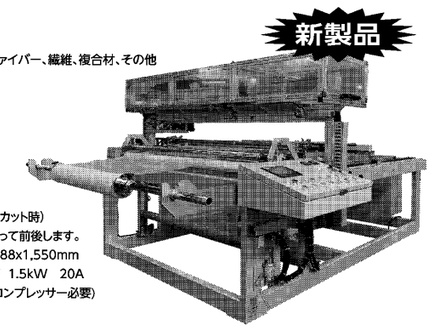

株式会社コルテック
〒596-0105 大阪府岸和田市内畑213番地の1
TEL.072-479-1279　FAX.072-479-2269
URL https://www.cortec.jp　E-mail:info@cortec.jp