ドラム缶満タン、その瞬間を逃さない！ 見えない不安を、光と音で解決！

「センサー式満タン液面計※」新登場！　乾電池式

誰でも簡単に
200ℓドラム缶へ
取付けが可能！

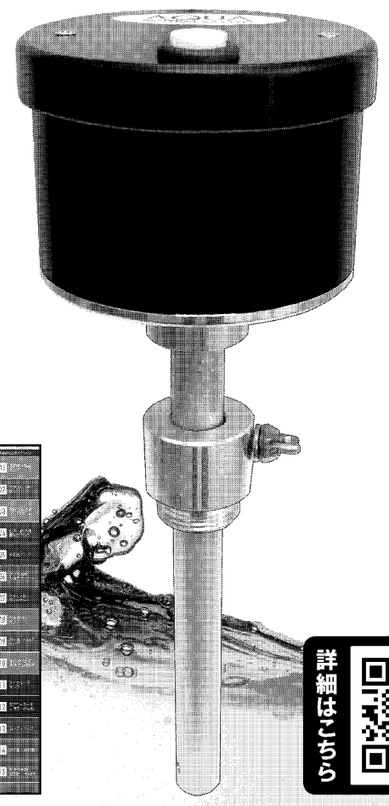

装着イメージ
小栓（G3/4）に接続
ドラム缶は付属しません

スイッチ
満タン時に15秒間ブザー音が鳴り
赤く点滅
ピーピーピー
ピカ　ピカ

位置調整アダプタ
センサー位置を調整して満タン時の液面ラインが設定可能

センサー
液体を感知

※型式：GDB-CF

リニューアル版
製品カタログ
vol.24
4/1発刊!!
ご希望の方はご連絡ください

詳細はこちら

AQUA SYSTEM CO.,LTD.

アクアシステム株式会社　〒522-0081 滋賀県彦根市京町1-3-1 K1ビル2F
TEL：0749-23-9123　FAX：0749-23-9122　mail：aqua@aqsys.co.jp

板弁・ナイフゲート弁・ピンチ弁

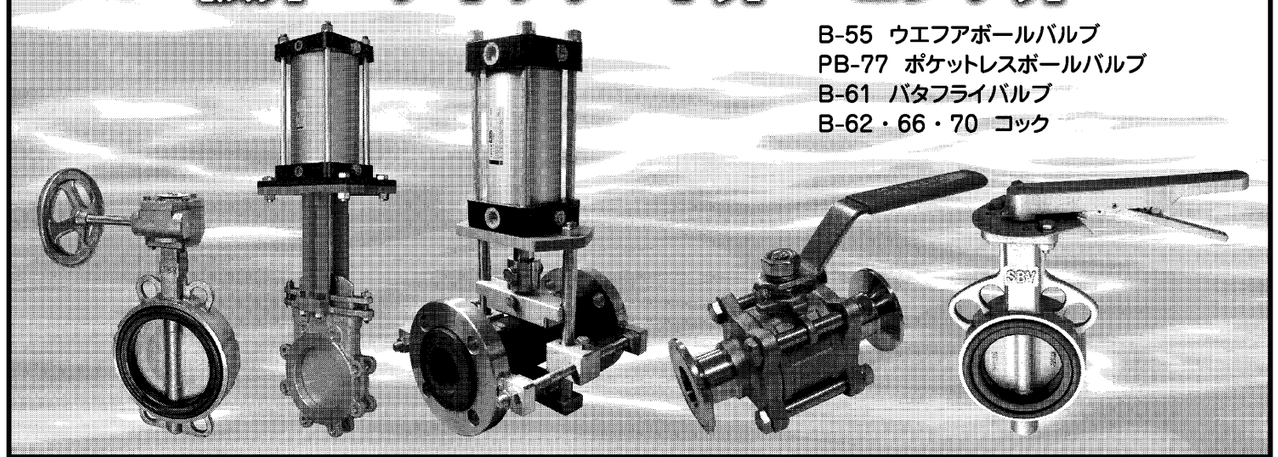

B-55　ウエファボールバルブ
PB-77　ポケットレスボールバルブ
B-61　バタフライバルブ
B-62・66・70　コック

SB エスビーバルブ工業株式会社
本社工場　〒522-0201　滋賀県彦根市高宮町南本町2993　TEL.0749(25)2150　FAX.0749(25)3329
http://www.sbvalve.jp

バルブの総合供給基地

滋賀・彦根バルブ産業界

滋賀県彦根市とその周辺エリアは国内屈指のバルブ産地で、多くのバルブメーカーや関連企業が集積している。約30社のブランドメーカーと70―80社の関連企業で構成し、県内最大級の地場産業だ。彦根バルブは水道用や産業用、船用などが主力。そんなバルブの産地「彦根」と「彦根バルブ」を広く知ってもらおうと、滋賀バルブ協同組合（彦根市）が、このほどイメージキャラクター「彦バルくん」を決定。業界のさらなる発展に向け、彦根バルブの普及広報活動にも力が入る。

生産高、約30年ぶり300億円超

彦根地区のバルブ関連企業で構成される滋賀バルブ協同組合によると、2023年（1―12月）のバルブ生産高は307億8170万円（前年比7・4％増）で、1997年以来、約30年ぶりに300億円の大台を突破した。日本経済は今年に入り、株式市場で日経平均がバブル期以来の史上最高値を更新して高値水準が続くなど、「失われた30年」と言われる長期低迷からの脱却が期待される。同組合は〝約30年前とは経済が大きく異なり一概に比較はできない〟としつつ、原材料やエネルギーコスト、人件費の高騰などで厳しい中、価格改定を含む各社の地道な営業努力によるものと分析する。

23年は業種別で水道用、産業用、船用、鋳物素材のいずれの生産高も前年を上回った。

上下水道や工業用水、農業用水などの配管に用いられる水道用は前年比5・8％増の112億6658万円。製鉄やガス、パルプ、ケミカル、食品、石油、電力、紡績、水処理プラントなどの配管向けである産業用が同7・3％増の127億1446万円。それぞれ価格改定効果が寄与し、生産高も堅調だったという。一方、タンカーや液化天然ガス（LNG）船、コンテナ船、客船、漁船、貨物船、自衛艦などが用途の船用は同11・7％増の53億2634万円で、世界的な環境規制対応船の建設増加などが背景。鋳物素材も同5・7％増の14億7430万円で堅調だった。

24年も公共事業の投資継続、製造業や建設業の設備投資、造船安定需要に期待するが、環境変化を注視する。

イメージキャラに〝彦バルくん〟

国内屈指のバルブ産地「彦根」と「彦根バルブ」を広く発信すべく、滋賀バルブ協同組合（彦根市）は彦根バルブイメージキャラクターを募集し、このほど赤備えの彦根甲冑をまとった「彦バルくん」に決定した。さっそくポスターを作成するなど、広報活動に活用し、彦根バルブのさらなる発展に取り組む。

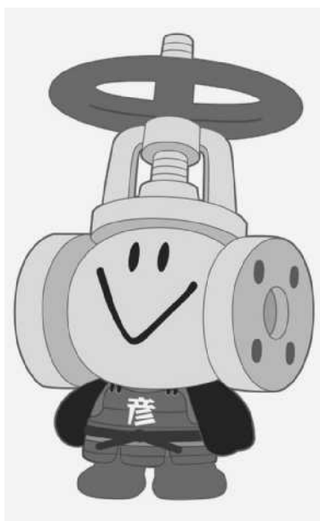

彦根バルブのイメージキャラクター「彦バルくん」

「彦根バルブ」を広く発信

「彦バルくん」は、バルブの妖精で誕生日は12月1日。彦根バルブ集積地近くに住んでいるという。ポスターではこうしたプロフィールのほか、仏具のかざりを作っていた職人たちが明治20年ごろ（1887年）に蒸気用の蛇口を作ったことが、彦根バルブのきっかけであることなども紹介している。

メッセージ

滋賀バルブ協同組合理事長　濱口 浩一氏

魅力ある業界づくり目指す

滋賀県彦根市と周辺地域は、全国唯一の鋳鉄・ステンレスなどのバルブ産業の集積地です。その源流は明治中期にまでさかのぼりますが、現在のような「水道用」、「産業用」、「船舶用」といった業態への分立は、戦後の復興と高度成長に合わせて進み、それ以降、社会基盤へのニーズとともに成長してきました。

しかしながら昨今の状況を鑑みますと、およそ3年間にわたった新型コロナウイルス禍の収束に希望を持つ間もなく、ウクライナや中東での紛争が続くなど、世界情勢は著しく不透明な状況です。また、それらも背景としたエネルギー価格や原材料価格の変動、少子化、多様化による求人難をはじめ、国内外を問わずに困難な課題があふれています。

滋賀バルブ協同組合では、これらの課題に真摯（しんし）に向き合い、「彦根バルブ」のブランド力向上と、教育情報・福利厚生事業にも注力していきます。会員各社の強みを生かした事業を展開することで、地域の魅力ある業界づくりを目指します。

マルチトップハット NEO
町野式口金付急速空気弁

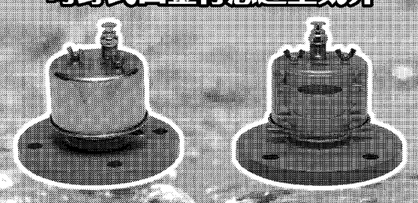

業界No.1※のコンパクトサイズで新登場!
工具不要の簡単操作で空気弁部を取り外すと、内蔵された町野式口金が出現し、即座に応急給水のほか洗管作業、水圧測定等の多様な用途に使用が可能です。また、空気弁の内圧抜き及び作動状況の確認をワンプッシュで行えるボタンを製品上部に搭載しています。　※当社調べ

緊急遮断弁 ドローバルブ D+law型
完全無電源・地震感知 AND/OR 流速感知方式の

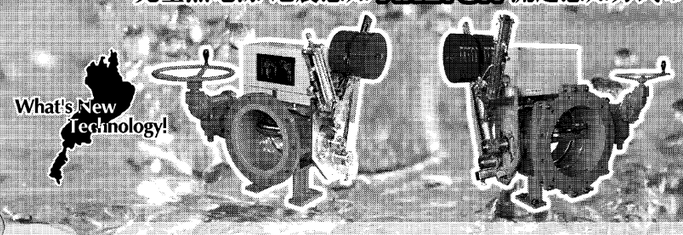

What's New Technology!

命の源である"水"を守るため、配水池や貯水タンクの流出管等に設置し、無電源環境下における、地震や管路事故の発生時でも、異常（地震・過流速）を検知し、確実に緊急遮断（閉止）します。
また、『地震感知』『流速感知』による弁作動条件（AND・OR）の変更も容易で、お客様の運用条件に合わせ、柔軟な対応が可能です。

SHIMIZU IRON WORKS CO., LTD.
株式会社 清水鐵工所　〒522-0082 滋賀県彦根市安清町4番16号
TEL（0749）22-2551（代）FAX（0749）22-2542
営業所：東京・大阪・名古屋・仙台

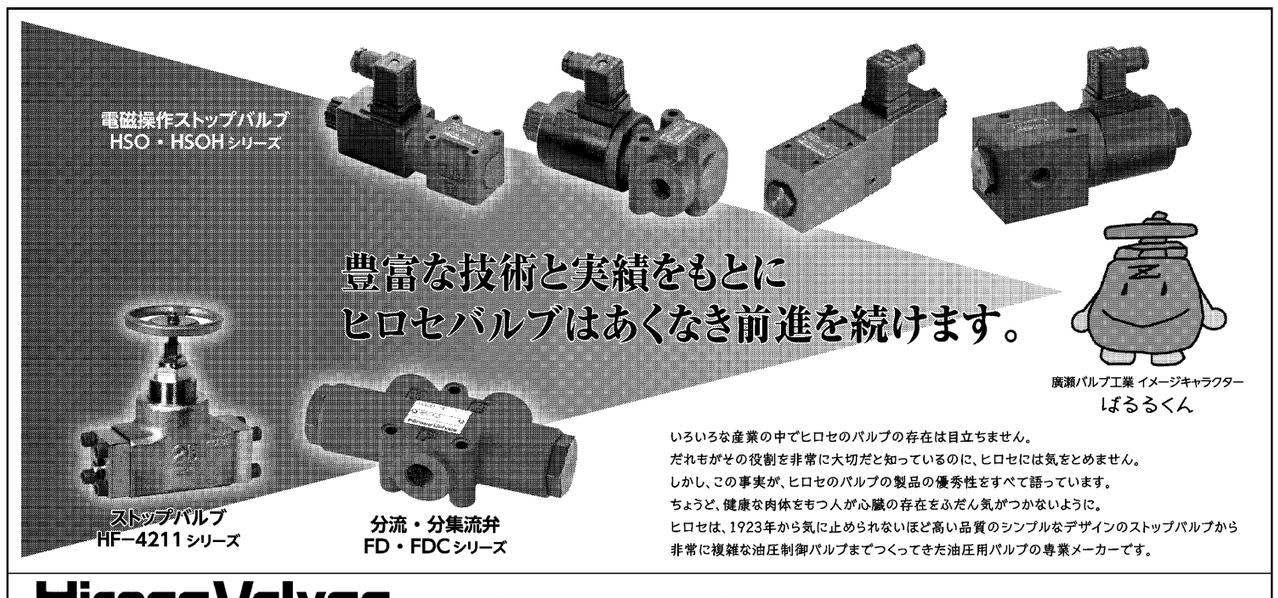

いろいろな産業の中でヒロセのバルブの存在は目立ちません。
だれもがその役割を非常に大切だと知っているのに、ヒロセには気をとめません。
しかし、この事実が、ヒロセのバルブの製品の優秀性をすべて語っています。
ちょうど、健康な肉体をもつ人が心臓の存在をふだん気がつかないように。
ヒロセは、1923年から気に止められないほど高い品質のシンプルなデザインのストップバルブから非常に複雑な油圧制御バルブまでつくってきた油圧用バルブの専業メーカーです。

HiroseValves 廣瀬バルブ工業株式會社
本社・工場　〒522-0033 滋賀県彦根市芹川町436　TEL 0749-23-2020㈹　FAX 0749-23-2027
安清工場・中部営業所・東京営業所・大阪営業所　URL：http://www.hirose-valves.co.jp

全国で唯一のバルブ産地
彦根のバルブ
会員企業30社

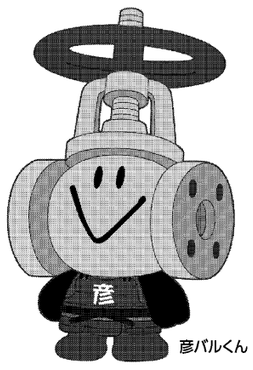

彦バルくん

■バルブの製造・販売を行う組合員
エスビーバルブ工業 株式会社　株式会社 大鳥製作所　株式会社 オーケーエム　協和工業 株式会社
沢村バルブ 株式会社　清水工業 株式会社　株式会社 清水合金製作所　株式会社 清水鐵工所
株式会社 昭和バルブ製作所　角田鉄工 株式会社　千代田工業 株式会社　日の本辨工業 株式会社
廣瀬バルブ工業 株式会社　富士鉄工 株式会社　古川工業 株式会社　松尾バルブ工業 株式会社
宮部鉄工 株式会社　株式会社 大和バルブ彦根工場　株式会社 ユコー

■鋳造・鍛造メーカーの組合員
株式会社 石鋳テクノ　有限会社 滋賀ファクトリ　大宗 株式会社　大丸工業 株式会社
古川ファンドリー 株式会社　株式会社 マツバヤシ　株式会社 ミヤジマ

■表面処理を行う組合員
安治川鉄工 株式会社 彦根工場

■バルブ加工・メンテナンスを行う組合員
株式会社 上田製作所　有限会社　藤居製作所

■鋳造用木型の製作を行う組合員
株式会社 NCI

滋賀バルブ協同組合
〒522-0037 滋賀県彦根市岡町52 TEL0749-22-4873 FAX0749-22-0463
https://www.shiga-vl.jp
ホームページにて各企業の紹介、リンクをしていますのでお気軽にお問い合わせください

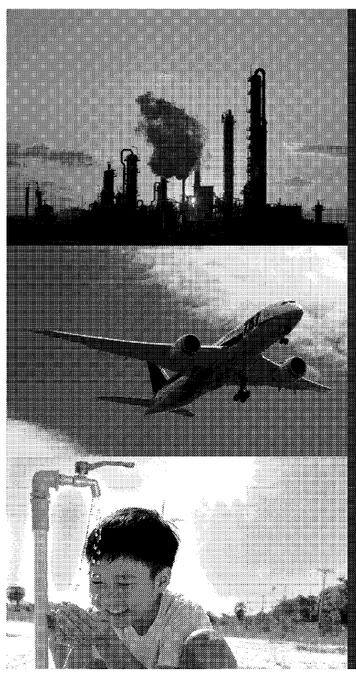

SHOWA
As a Supporter of Various Industries
株式会社 昭和バルブ製作所
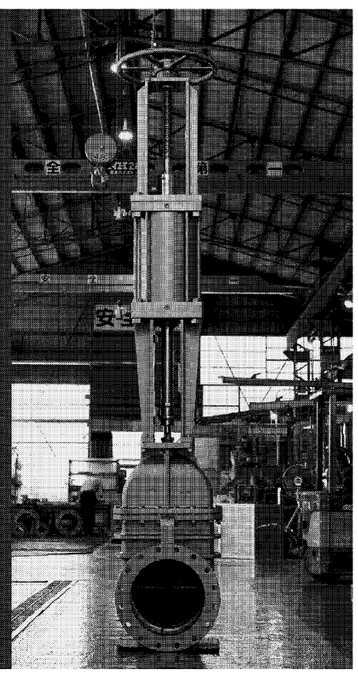
本社及び工場 〒522-0043 滋賀県彦根市小泉町155-9
TEL.0749-22-4545　FAX.0749-26-1785
稲枝工場 〒521-1112 滋賀県彦根市金沢町921-1
TEL.0749-43-8002　FAX.0749-43-8003
東京営業所 〒101-0025 東京都千代田区神田佐久間町3-34-1 ヒロコートアキバ5F
TEL.03-5823-2571　FAX.03-5823-2572
福岡営業所 〒812-0011 福岡県福岡市博多区博多駅前3-2-8 住友生命博多ビル3F
TEL.092-432-2297　FAX.092-432-2298
https://www.showavalve.co.jp
E-mail sales-contactform@showavalve.co.jp